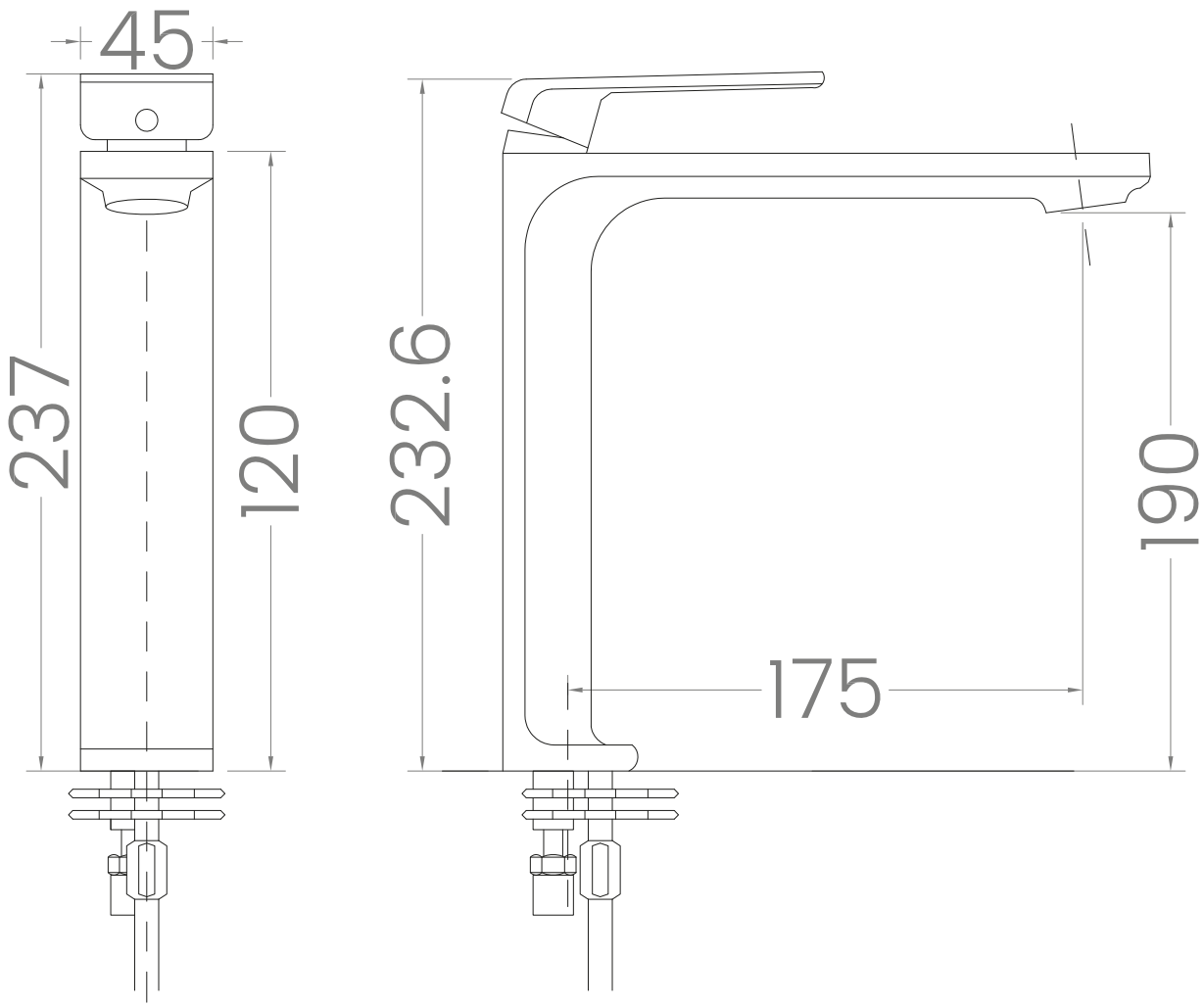
45
237
120
232.6
190
175