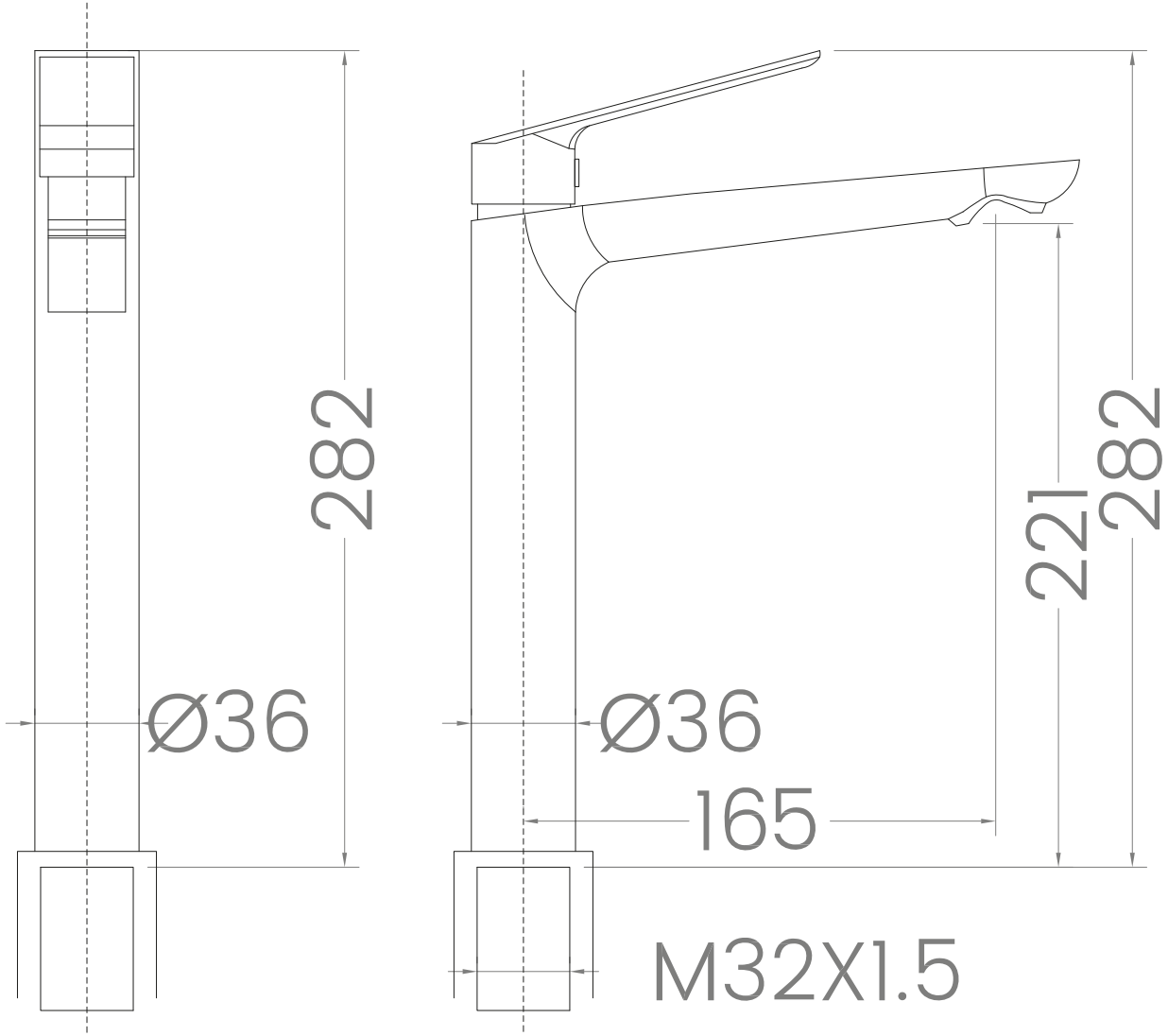
282
Ø36
Ø36
165
221
282
M32X1.5