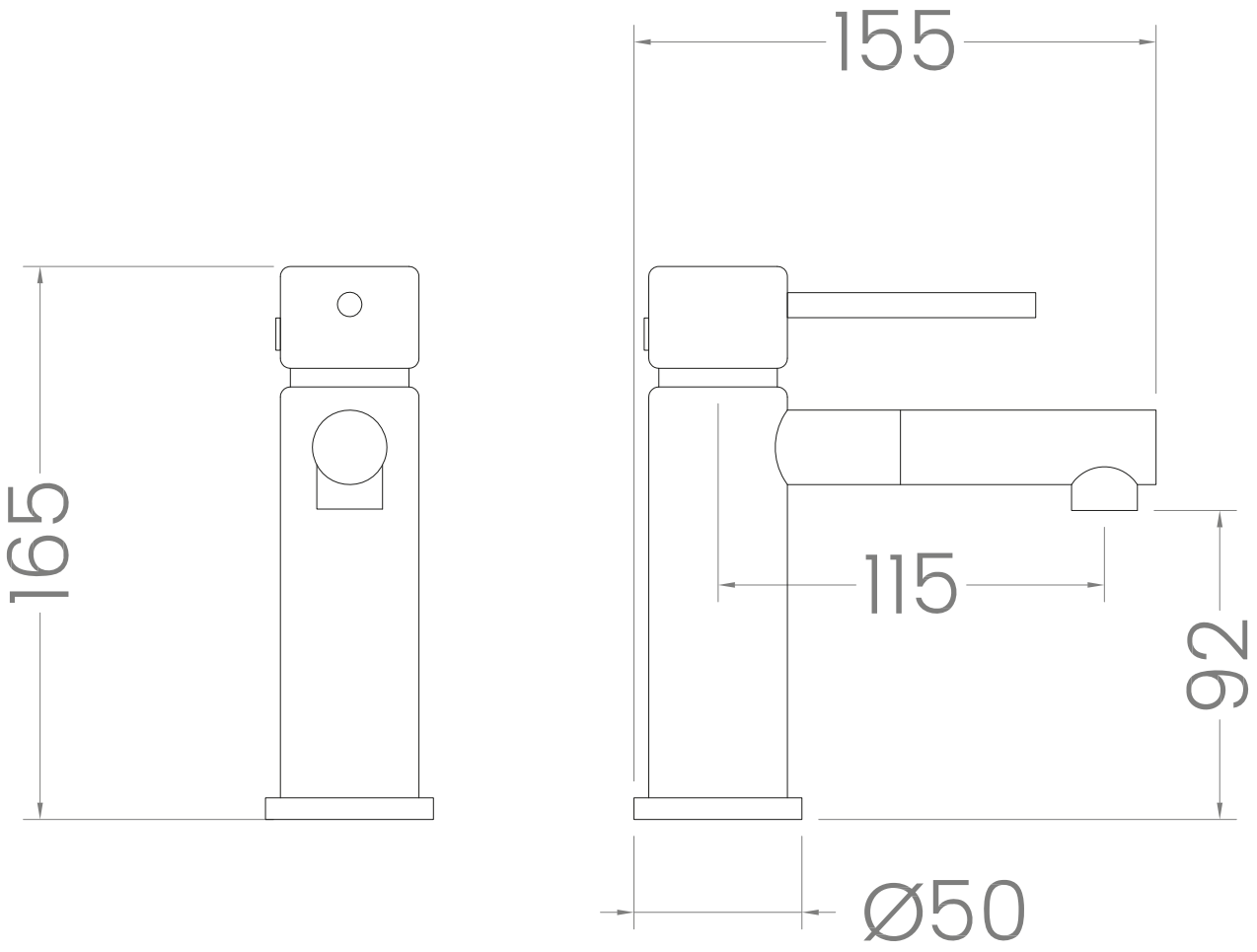
155
165
115
92
Ø50