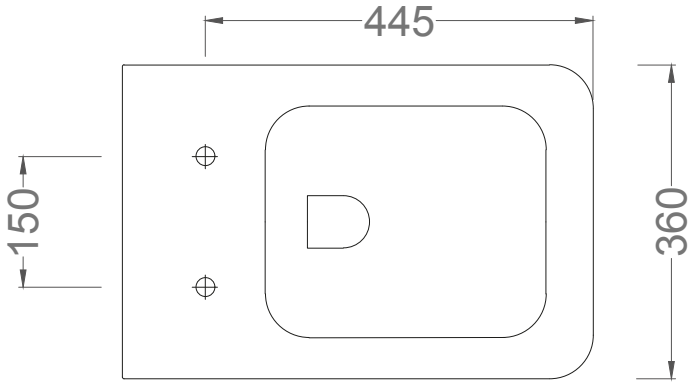
445
150
360

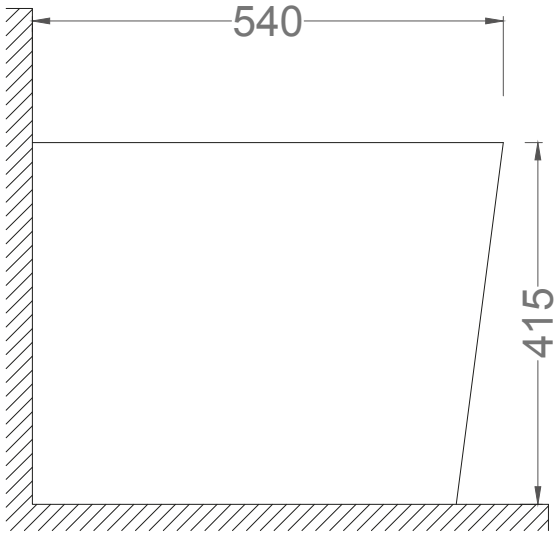
540
415

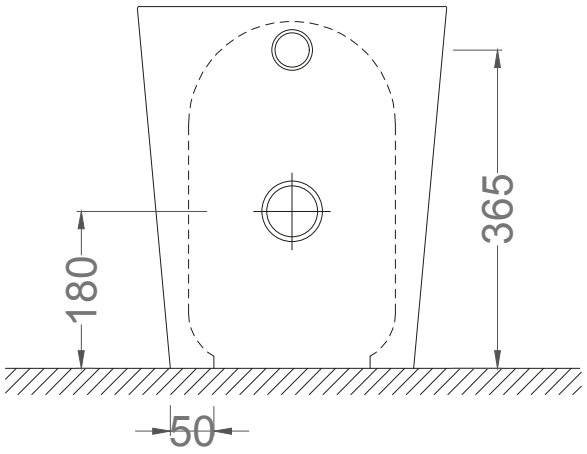
365
180
50