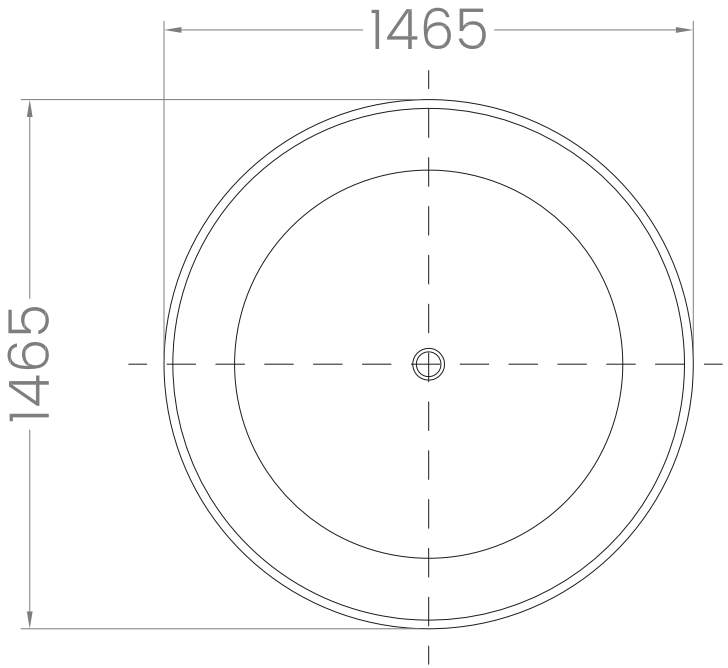
1465
1465

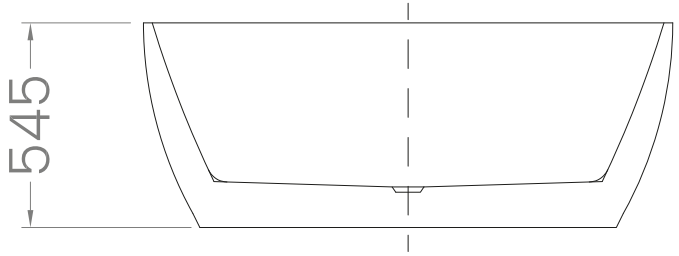
545